WWW.POLDEN.BY
ПОЛДЕН плюс
ПАЯЛЬНО - РЕМОНТНОЕ ОБОРУДОВАНИЕ

0842UD / UDLF

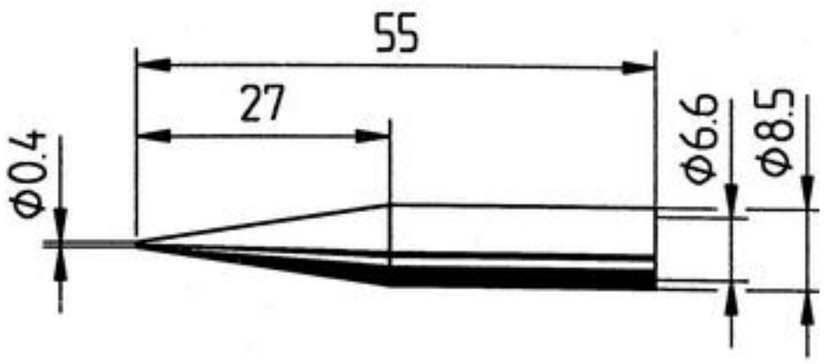

Конус 0,4мм, удлиненное

0842SD / SDLF

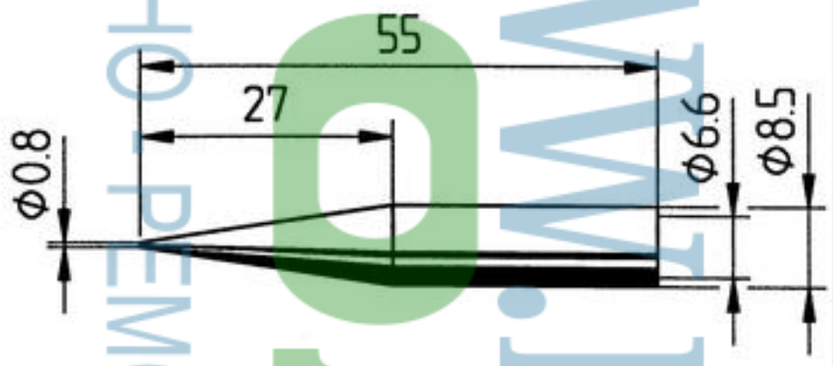

Конус 0,8мм, удлиненное

0842BD / BDLF

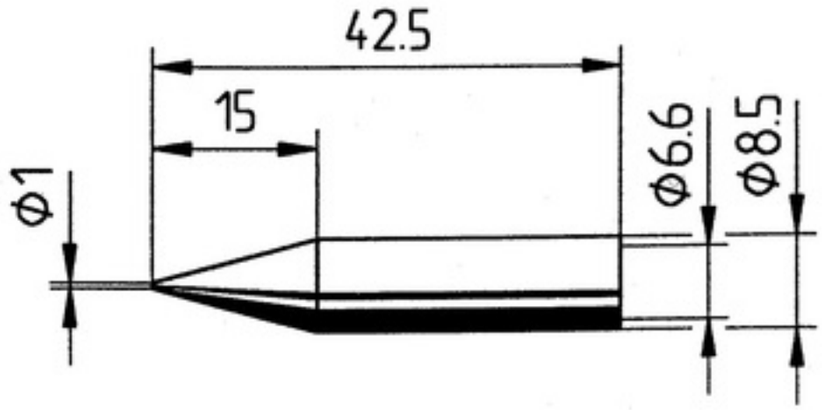

Конус 1,0мм

0842YD / YDLF

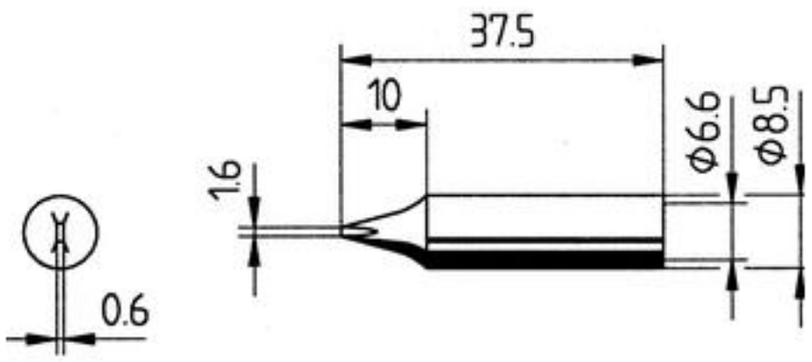

Клин 1,6мм

0842CD / CDLF

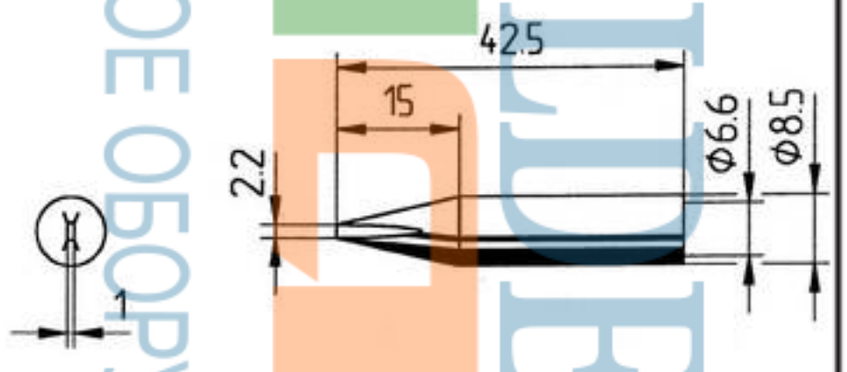

Клин 2,2мм

0842KD / KDLF

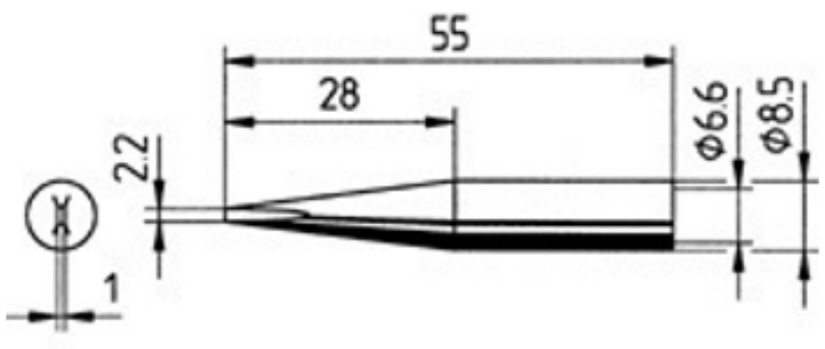

Клин 2,2мм,

0842ED / EDLF

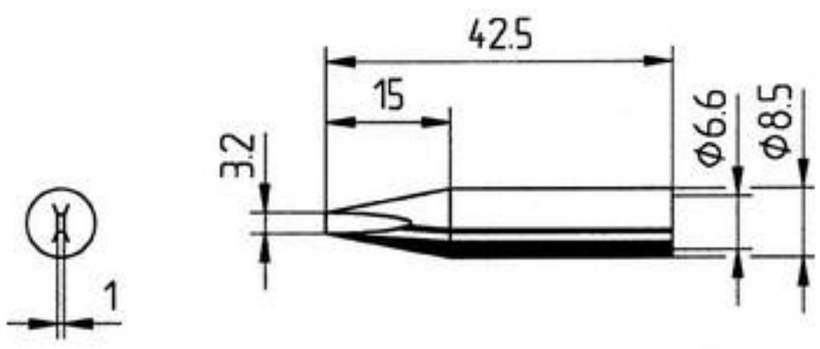

Клин 3,2мм

0842ID

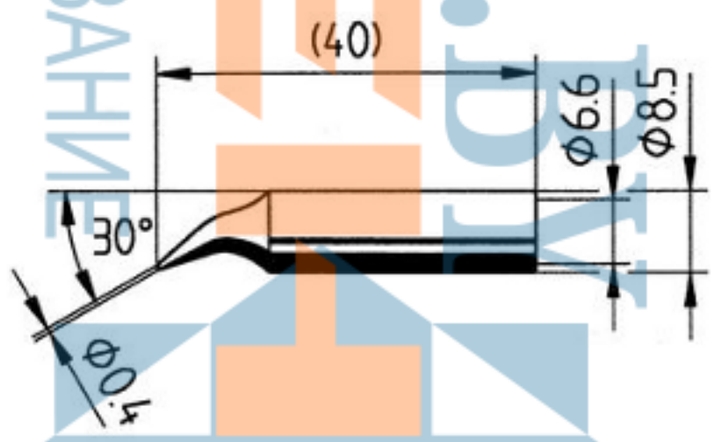

Изогнутый конус 0,4мм

0842JD

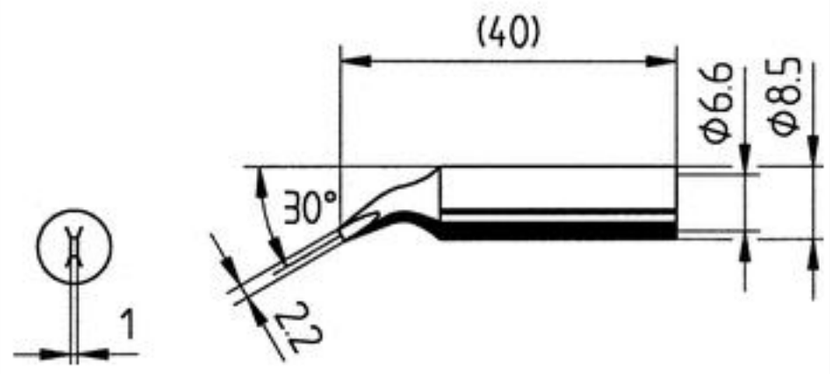

Изогнутый клин 2,2мм

WWW.POLDEN.BY
ПОЛДЕН плюс
ПАЯЛЬНО - РЕМОНТНОЕ ОБОРУДОВАНИЕ